TM-HP / TM-HPM / TM-HPR
Multi Stage Centrifugal Pump

Design Variations
Variantes d'Exécution

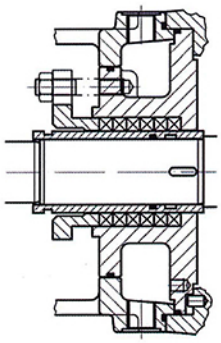

Cooling chamber
Chambre de refroidissement

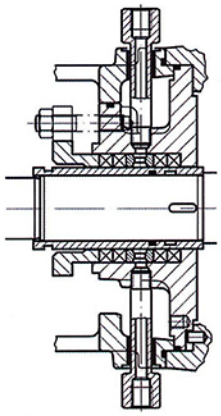

Gland packing
Presse-étoupe

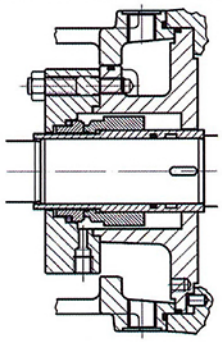

Mechanical seal
Garniture mécanique

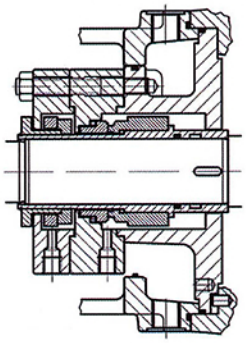

Double mechanical seal
Garniture mécanique double

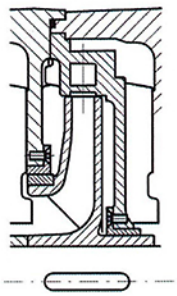

Wear ring
Bague d'usure

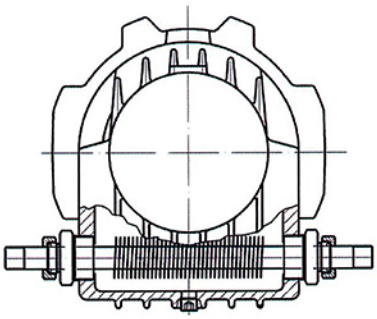

Bearing water cooling
Bôitier de roulement refroidi par l'eau

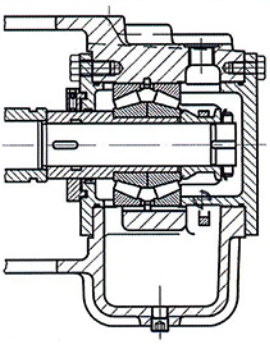

Reinforced bearing
Roulement renforcé

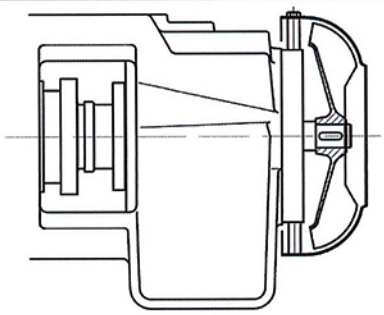

Bearing fan cooling
Bôitier de roulement refroidi par l'air